nordemann
Viel mehr als eine Tischlerei.

Brandschutz Ganzglastür-Element
T 30-1-RS-FSA "Nordemann Meridian Ganzglastür"

Technische Daten

Bauaufsichtliche Zulassung	Zulassungsnummer: Z-6.20-2277
Zugelassener Größenbereich Türblatt	Breite: 584 - 1.209 mm Höhe: 1.722 - 2.472 mm
Zugelassener Größenbereich mit Festverglasungen (Gültig nur für Holzblockrahmenkonstruktion)	Breite: unbegrenzt Höhe: bis 5.000 mm
Türblattdicke	27 mm
Einbau in	Mauerwerk u. Leichtbauwände ≥ 100 mm
Zargenvarianten	Holzumfassungszarge Blockzarge Block-/Blendrahmen Stahlumfassungszarge Stahleckzarge
Oberflächen	Farblack-RAL/NCS-Lackierungen Echtholz, massiv u. furniert, klar lackiert HPL-Beschichtungen
Bänder	2 Stk. Simonswerk-Ganzglas-Feuerschutz-Türbänder VX 7790/160 SO Edelstahl
Türschließer	Obentürschließer z.B. Fabr. Geze TS 5000 silberfarbig
Bodendichtung	Schall-EX 15/30 WS
Schloss	Glastürschloss, z.B. FSB 4220 Edelstahl, PZ-gelocht
Drückergarnitur	Feuerschutz-Drücker z.B. FSB 1076
Feuerschutz	Feuerhemmend T30 RS geprüft nach EN 1634-1 (DIN 4101)
Rauchschutz (optional)	rauchdicht, geprüft nach (T30/RS), geprüft nach EN 1634-3
Schallschutz (optional)	Türblatt mit Luftschalldämmung nach DIN EN 20140, Rw, P 37 dB
Sonderausführung	Türblatt mit einseitig keramischer Siebdruck -weitere Beschläge auf Anfrage

Stand: 01/2022 - Technische Änderungen vorbehalten.

nordemann
Viel mehr als eine Tischlerei.

Technische Daten

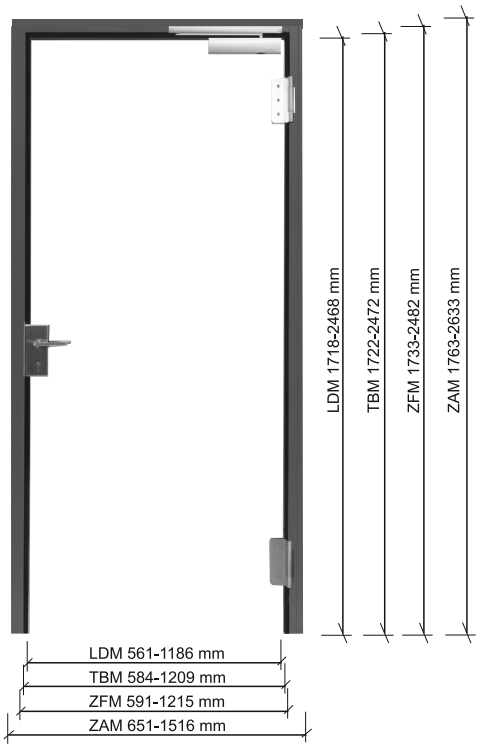

LDM = lichtes Durchgangsmaß
OKF = Oberkante fertiger Fußboden
TBM = Türblattmaß
ZAM = Zargenaußenmaß
ZFM = Zargenfalzmaß

T-30 Ganzglas-Brandschutztürblatt

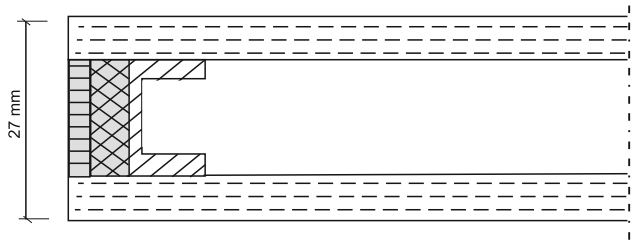

Aufbau und Ausführung sind beim DIBt hinterlegt

Holzumfassungszarge

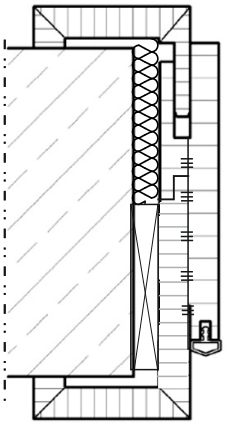

Holzblockrahmen

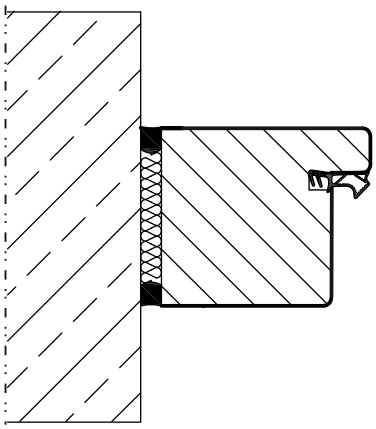

Holzblockzarge

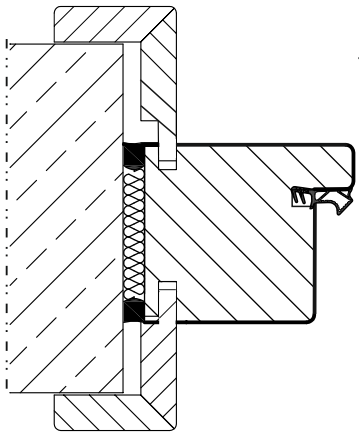

Blendrahmen

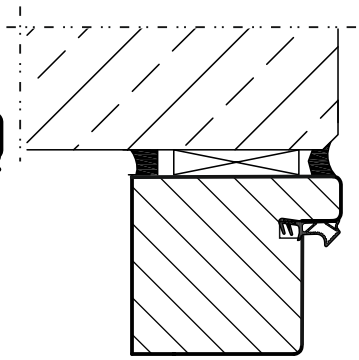

Stahlumfassungszarge für Massivwand

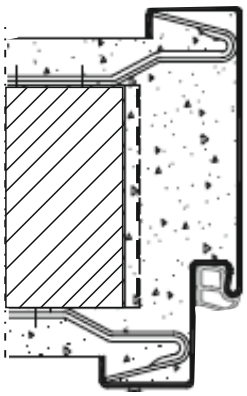

Stahlumfassungszarge für Leichtbauwand

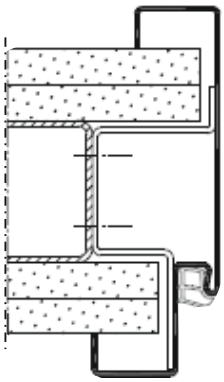

Stahleckzarge

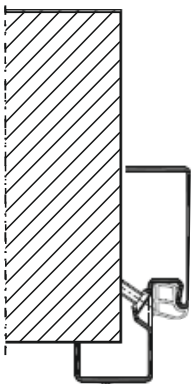

Nordemann GmbH

Gewerbestraße 2
D-33397 Rietberg
T: +49 (0) 29 44 5 09 00 40
F: +49 (0) 29 44 5 09 00 55
info@nordemann-gmbh.de
www.nordemann-gmbh.de

Weitere Zargenausführungen auf Anfrage.

Stand: 01/2022 - Technische Änderungen vorbehalten.